NX POWER LIGHTS

LED STADIONLEUCHTEN

IK09 | **IP 66** | **147** lm/W | **5 Jahre** Garantie

Hohe Lebensdauer
102.000 h

Geprüft
für höchste Sicherheit

Umweltfreundlich
RoHS- und WEEE-konform

- Professionelle Sportstättenbeleuchtung für Außenbereich von Stadien
- Nicht nur die Lichtstärke am Boden, sondern auch die Gleichmäßigkeit, ein kleiner Abstrahlwinkel sowie eine lange Lebensdauer sprechen für die NX Sportstättenbeleuchtung der nächsten Generation
- Durch moderne LED-Technologie lässt sich die Lichtstärkenverteilung auf Ihrem Platz gewährleisten
- Jedes Modul ist an einer drehbaren Halterung mit einem Drehbereich von 60° befestigt und die gesamte Halterung kann bis zu 180° eingestellt werden

Artikel Daten	
Produktkategorie	Außenbeleuchtung
Artikelbezeichnung	NX-SFL-960-5K
EAN	4260500912593
Elektrische Daten	
Systemleistung	960 W
Eingangs-Spannung AC	AC 100-227 V
Treiber	Inventronics Driver ENEC-zertifizier
Schutzklasse	Schutzklasse 1
Überspannungsschutz	10KV
Treiber Lebensdauer	> 100.000h
Steuerung	1-10V, DALI, DMX
Lichttechnische Daten	
Farbtemperatur	5.000 K
Lichtfarbe	Kaltweiß
Lichtleistung	141.120 lm
Lichtausbeute	147 lm/W
Farbwiedergabeindex	Ra > 70
Farbtoleranz (MacAdam)	SDCM < 5
Zusätzliche Produktdaten	
Lebensdauer	L70 > 102.000 h
Schutzart	IP66 / IK09
Abstrahlwinkel	asymmetrisch 25° x 130°
Umgebungstemperatur	-30°C bis +50°C
Abmessungen AxBxH	765 x 656 x 138 mm
Gewicht	31,6 kg

© 2024 NX POWER LIGHTS
Stand 16.02.2024 Alle Rechte vorbehalten

LED STADIONLEUCHTEN

AUSSENBELEUCHTUNG

Produktvarianten und -spezifikationen

A+

A

Artikelbezeichnung	EAN	Leistung	Lichtleistung	Dimensionen (LxBxH)	Gewicht brutto
NX-SFL-960-5K	4260500912593	960 W	141.1200 lm	721x315x158 (mm)	31,6 kg

Zubehör

Artikelbezeichnung	EAN	Produktbezeichnung
NX-LED-Treiber Stadion	4260500912036	LED-DALI Treiber 500 W - Aluminiumgehäuse mit Kühlrippen - 10 KV Überspannungsschutz - IP67 - inkl. AC und DC Kabel

Produktskizzen

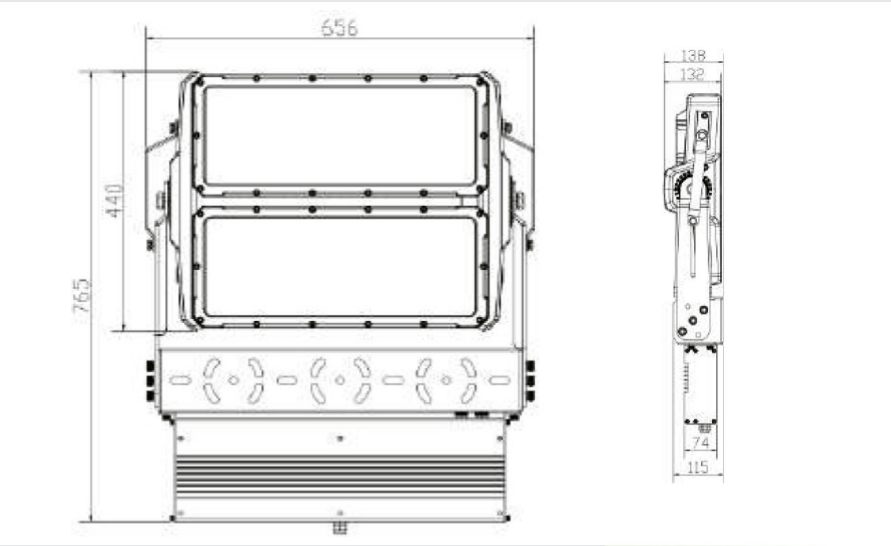

25° / 130°

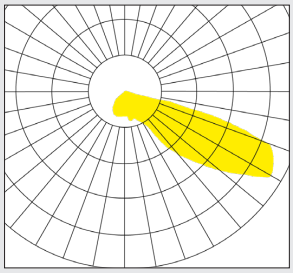

© 2024 NX POWER LIGHTS
Stand 16.02.2024 Alle Rechte vorbehalten